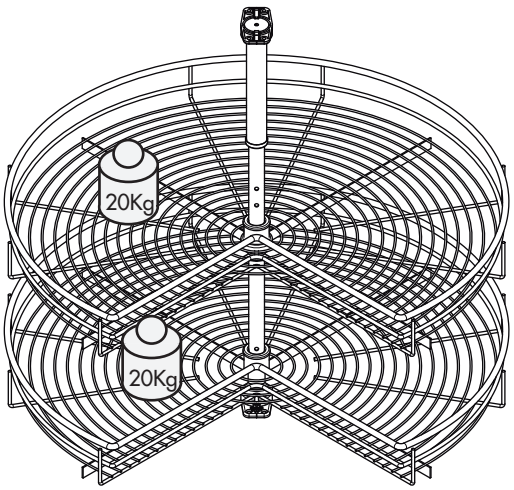

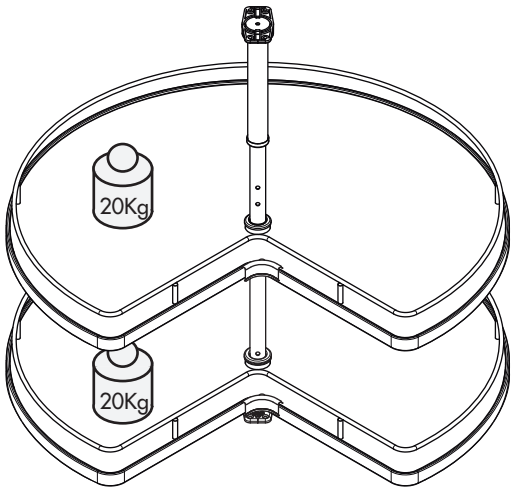

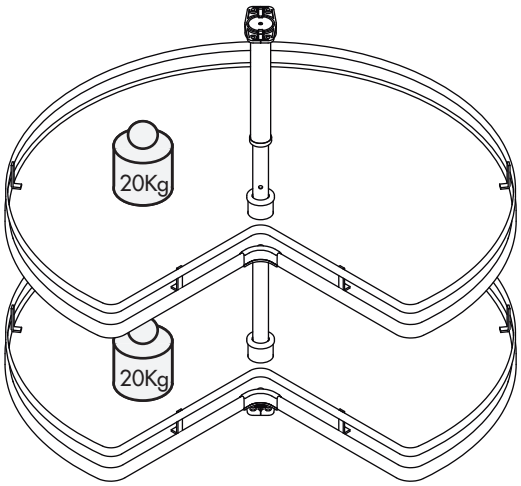

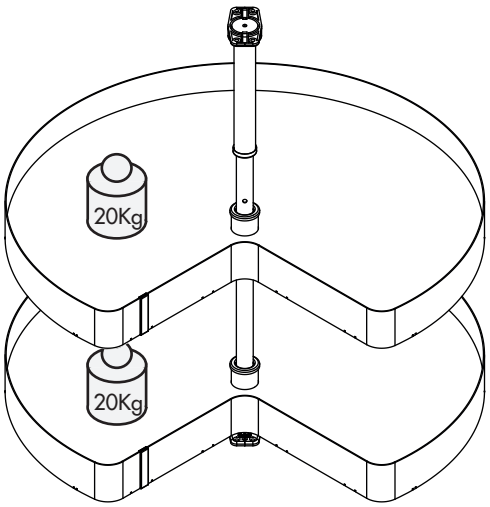

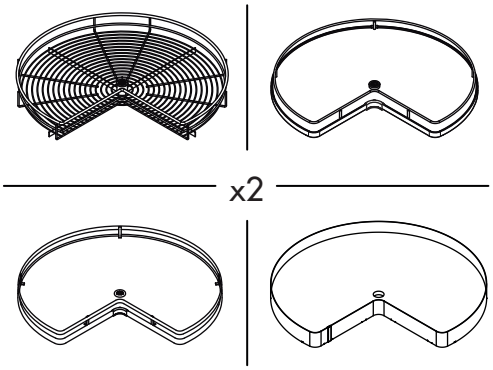

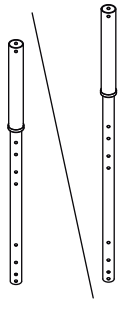

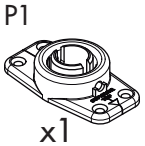

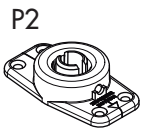

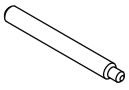

ø4x16 mm

x2

ø4x20 mm

x8

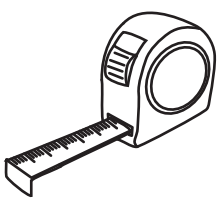

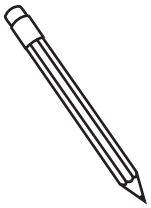

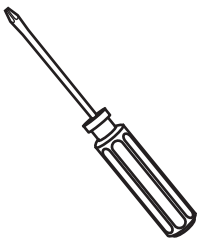

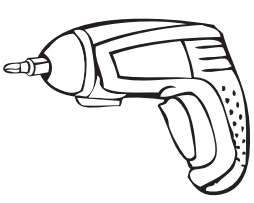

AENOR ER Empresa Registrada ER-0919/2000 — IQNet — ISO 9001

MENAGE CONFORT

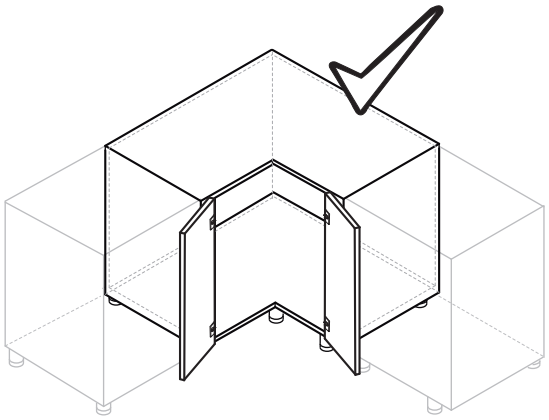

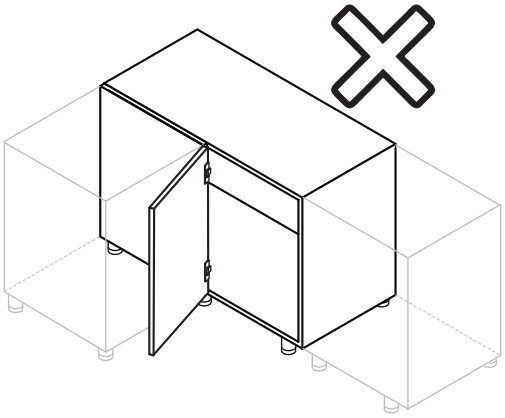

1

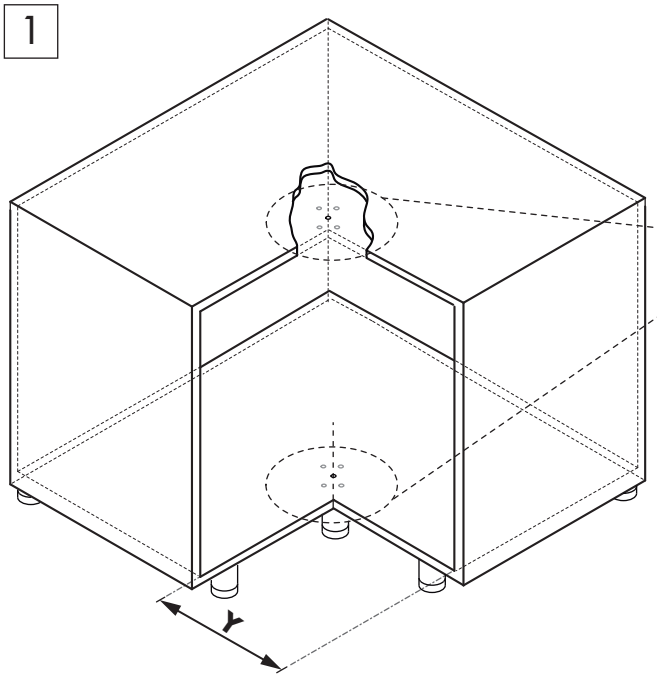

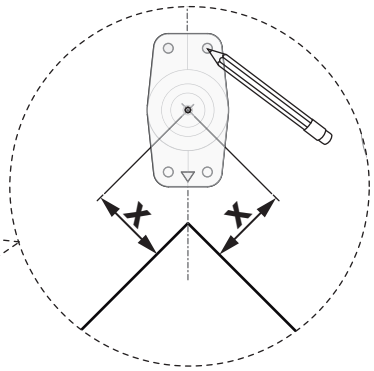

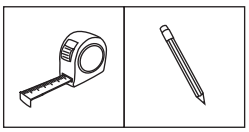

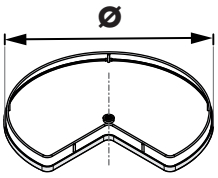

Ø		Y	X
700 / 710	<	300	370 - **Y**
	≥	300	90
800 / 810	<	350	430 - **Y**
	≥	350	90

Unidades en milímetros | Units in millimeters | Unités en millimètres

2

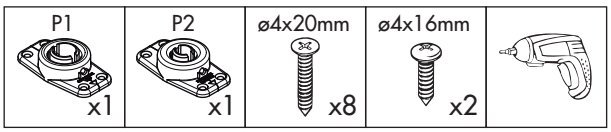

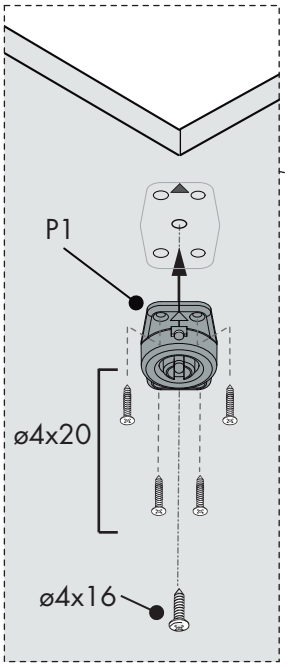

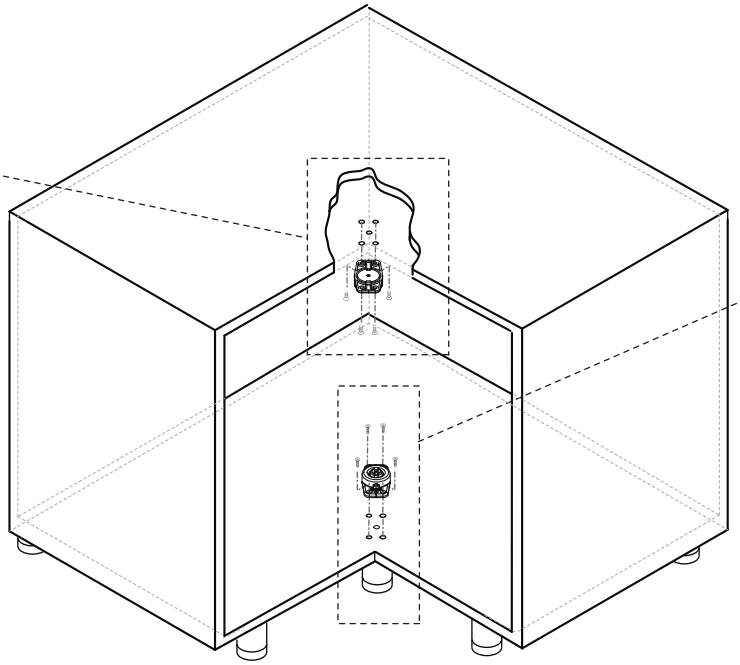

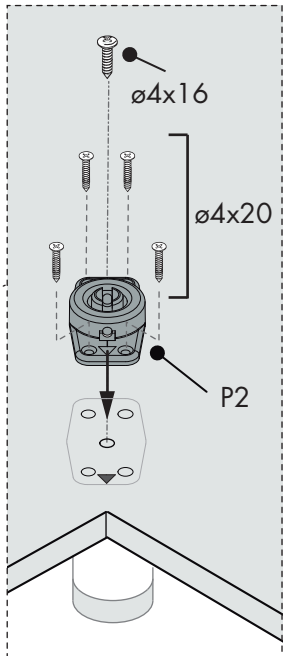

3

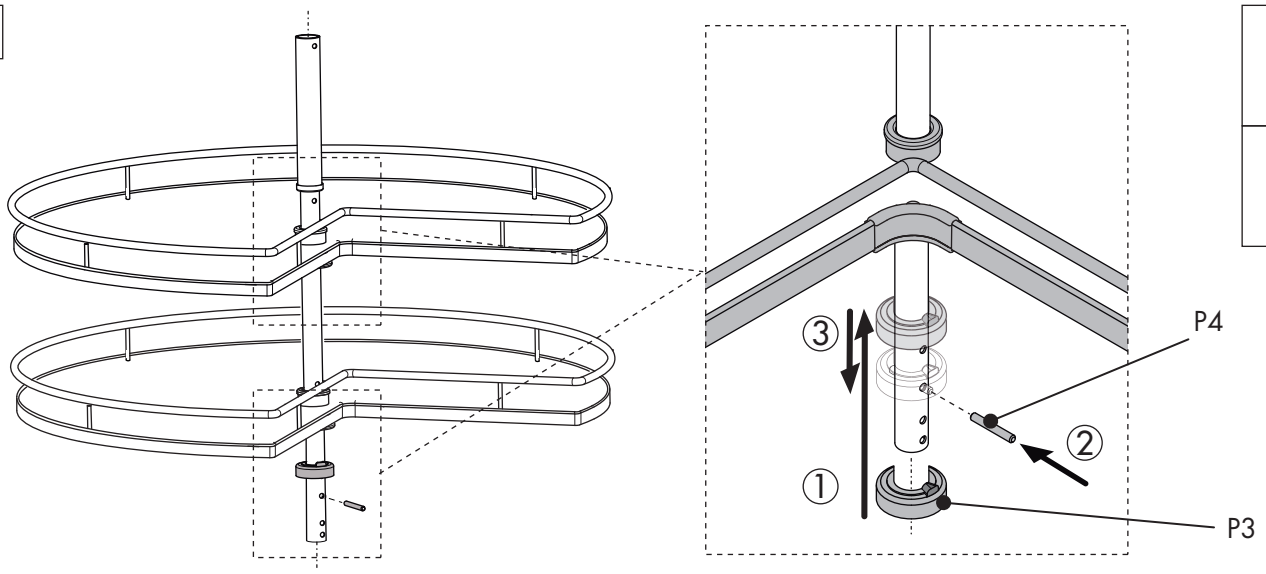

4

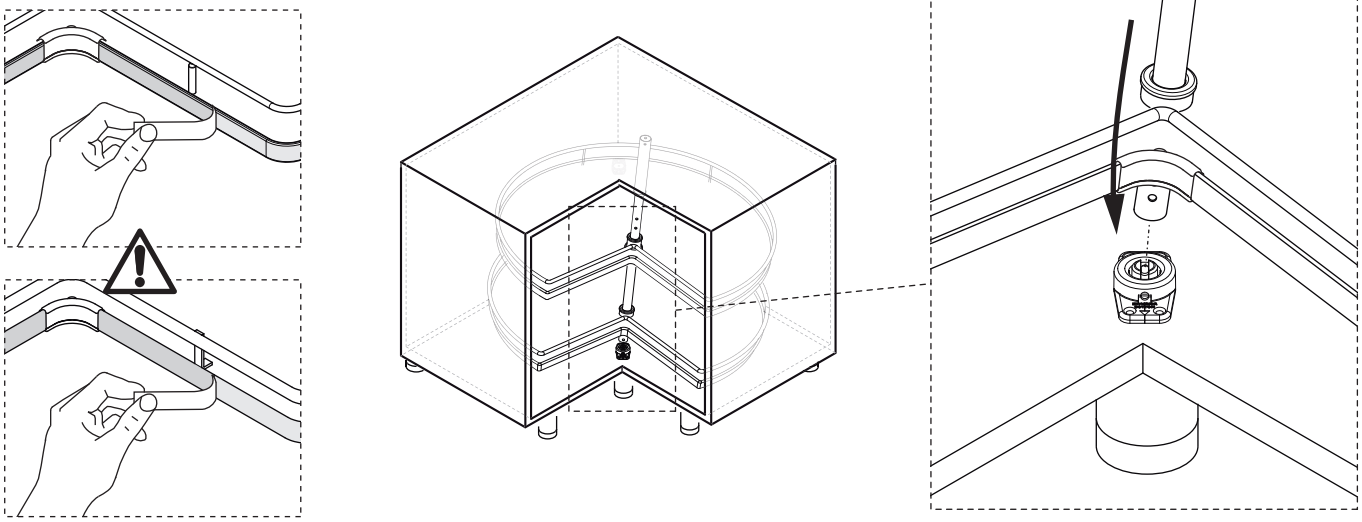
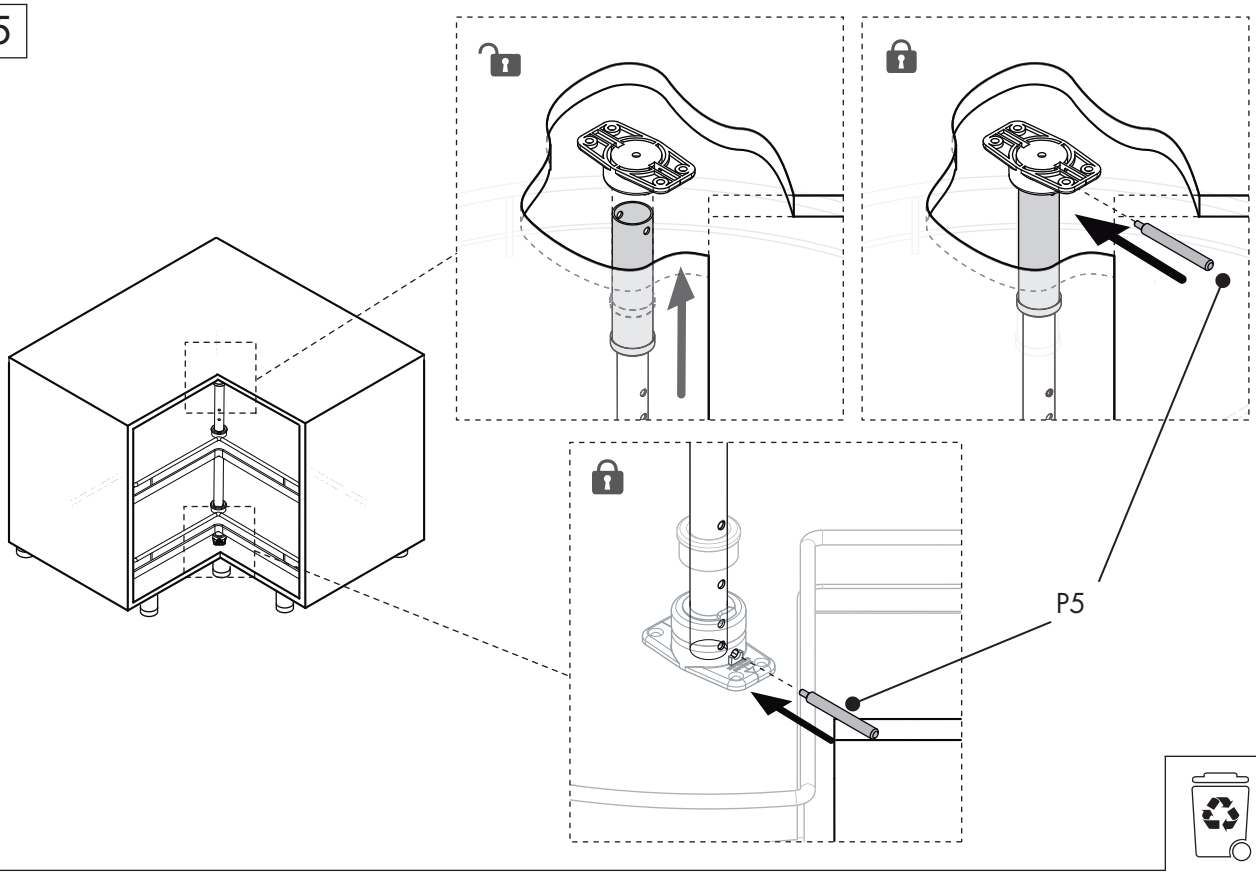
5